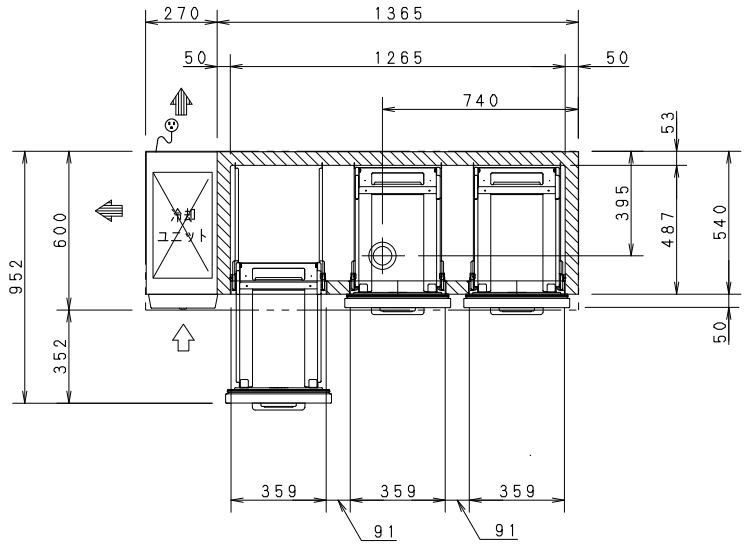

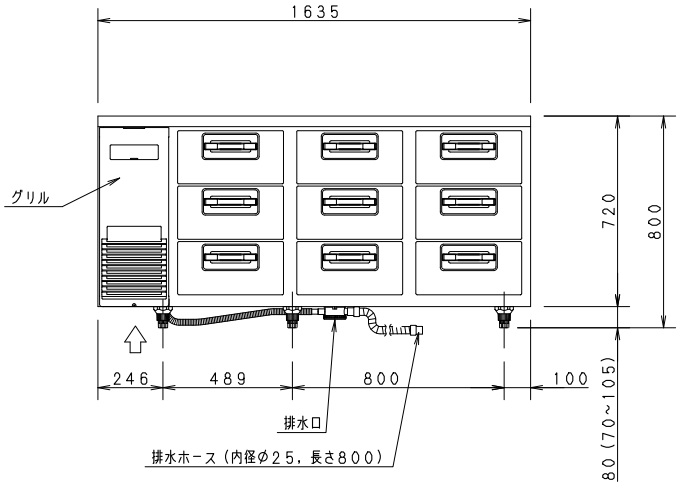

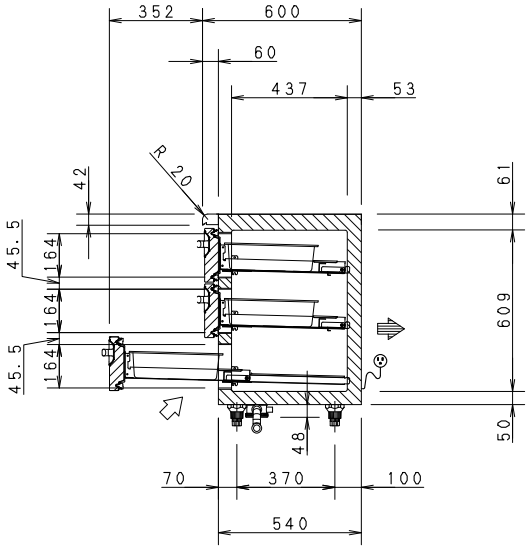

製品名		業務用ドロワー冷蔵庫		
品番		SUR-DLV1661-3		
寸法	外形	幅 1635	奥行 600	高さ 800
	内形	幅 1265	奥行 487	高さ 609
定格内容積		180L		
材質	外装	側面 前面 テーブル：ステンレス鋼板 天面 底面 後面 ：亜鉛メッキ鋼板 グリル ：PP樹脂		
	扉	表：ステンレス鋼板 裏：ABS樹脂		
	内装	内箱：ステンレス鋼板		
	断熱材	硬質発泡ポリウレタン		
性能	庫内温度	−5℃以下		
	条件	周囲温度30℃ 無負荷平衡時直射日光受けず		
温度設定範囲		−6℃~12℃		
冷凍サイクルユニット	圧縮機	公称出力 170W		
	凝縮器	フィンチューブ型 強制空冷式		
	冷却器	フィンチューブ型 冷気強制循環式		
	冷媒	R134a		
	送風機	冷却器用	DC12V 2.4W	
		凝縮器用	DC12V 1.92W	
	温度制御	マイコンコントロール方式，デジタル温度表示		
	霜取り	マイコンコントロール式自動ヒーター霜取り		
電気定格	電源	単相 100V 50Hz／60Hz		
	消費電力	冷却時 193W／193W		
		霜取り時 204W／204W		
放熱量		363W／363W		
電源	電源コード	長さ 2.0m以上 プラグ 横型 接地極付2極差込み		
	適合コンセント	接地極付2極差込み 15A 125V		
台脚		樹脂製 70mm~105mm		
付属品		ホテルパン2／3 深さ100mm 9個， 排水ホース 1本 取扱説明書 1冊		
その他		凝縮器フィルター		
製品質量		114kg		

注）1．公称出力について： 電動機単体のある基準で定められた出力です。
2．機械全体で消費される電力は、消費電力の項目に表示しております。
ご使用の際は、この値をご利用ください。
3．SCALEは1／20。（この用紙サイズがA3の場合の尺度です）
4．外形高さ寸法は，脚高さ80mm時の寸法です。

プラグ形状	コンセント定格
(横型)	15A 125V

パナソニック株式会社

APPROVALS	DESIGN	SCALE	整理番号
T. AKIYAMA	H. FUJIWARA	A3サイズ	SUR-DLV1661-3-00
26.01.09	25.12.25	1/20	作成日 25.12.25 (H. FUJIWARA)

製品コード	840-254-04
品番	SUR-DLV1661-3

仕様は改良により一部変更する場合があります。 CAD 00