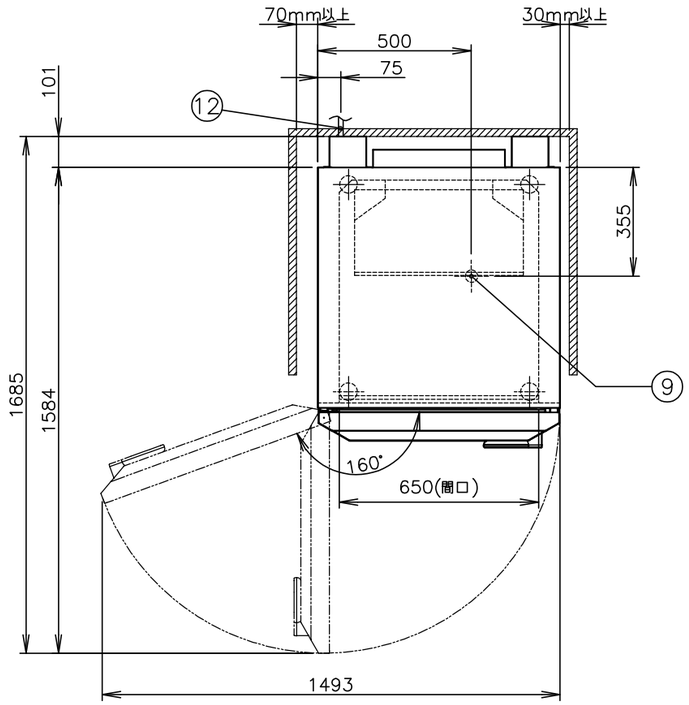

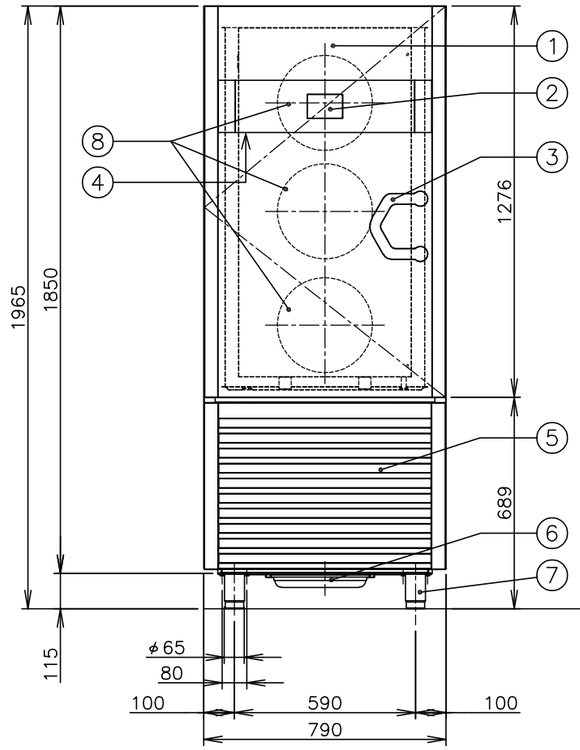

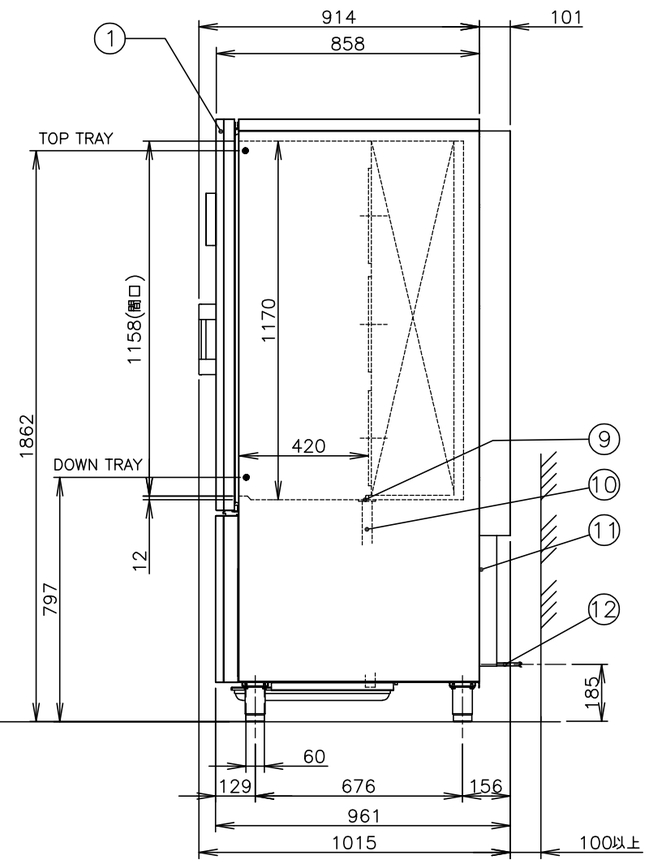

＊前面の空気吸い込み口は塞がないでください。

※本機の空気吸い込み口付近の空気温度が30℃を超える場所には据え付けないでください。

※本機は、床面が丈夫で平らな場所に水平になるように据え付けてください。

※本機の電源は、専用の漏電遮断器付サーキットブレーカーもしくは、それと同等の設備に直接接続してください。

※電源コードは端末処理のみ(線出し)。

※アース工事は必ず行い、確実にアースを接続してください。アースは、保安および動作安定のために必要です。

※天板は、オプションです。

※最小設置床面積＝7.2m²
本機は設置床面積が7.2m²以上の場所に設置してください。

※マシンの清掃後は庫内を十分に乾燥させてください。

※機器使用の際は保全のため厨房内の換気を十分に行ってください。

※マシンの両側面のスペースは左記平面図(上から見た図)を参考にしてください。

仕様	
会社名	株式会社　エフ・エム・アイ
品名	ブラストチラー
型式	EF NEXTR L
外形寸法	幅 790・奥行 858・高さ1965mm (突起物を含む奥行1015mm) (高さ調整範囲：1965～2015mm) (扉開時：幅1493・奥行1685mm)
電源	三相　200V 50/60Hz
電流	18.7A
消費電力	4.13kW
冷媒	R290　150g×2
処理量	チリング　：　65kg フリージング　：　65kg
庫内寸法	幅 650・奥行 420・高さ1158mm (間口を基準にした寸法)
収納パン	600×400mm天板、1/1GN
収納ホテルパン数	1/1GN 深さ 65mm 13枚 40mm 18枚 20mm 27枚 (付属棚数 27 対)
棚間隔	最小間隔 20mmピッチ×55段
質量	205kg

番号	名称	備考
①	扉	
②	操作パネル部	
③	取手	
④	USB差込口	
⑤	空気吸い込み口	
⑥	ドレンパン	
⑦	アジャスト脚	調整範囲 115～165mm
⑧	庫内ファン	
⑨	排水口	
⑩	ドレンパイプ	外径φ32mm
⑪	空気吹き出し口	
⑫	電源コード	4mm² 4心　長さ2.5m
⑬	アース線	

※上記の仕様は、品質向上のため予告なしに変更されることがありますので、ご了承ください。

※図中の尺度は、A3サイズの図面のみに該当します。拡大、縮小した図面は尺度が変わります。

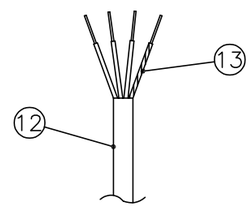

電源コード末端図

株式会社エフ・エム・アイ	名称	作成日	尺度	品名	型式	機種コード	整理番号
	外形寸法図	'26.01.16	1：20	ブラストチラー	EF NEXTR L	7105	BBB−730A